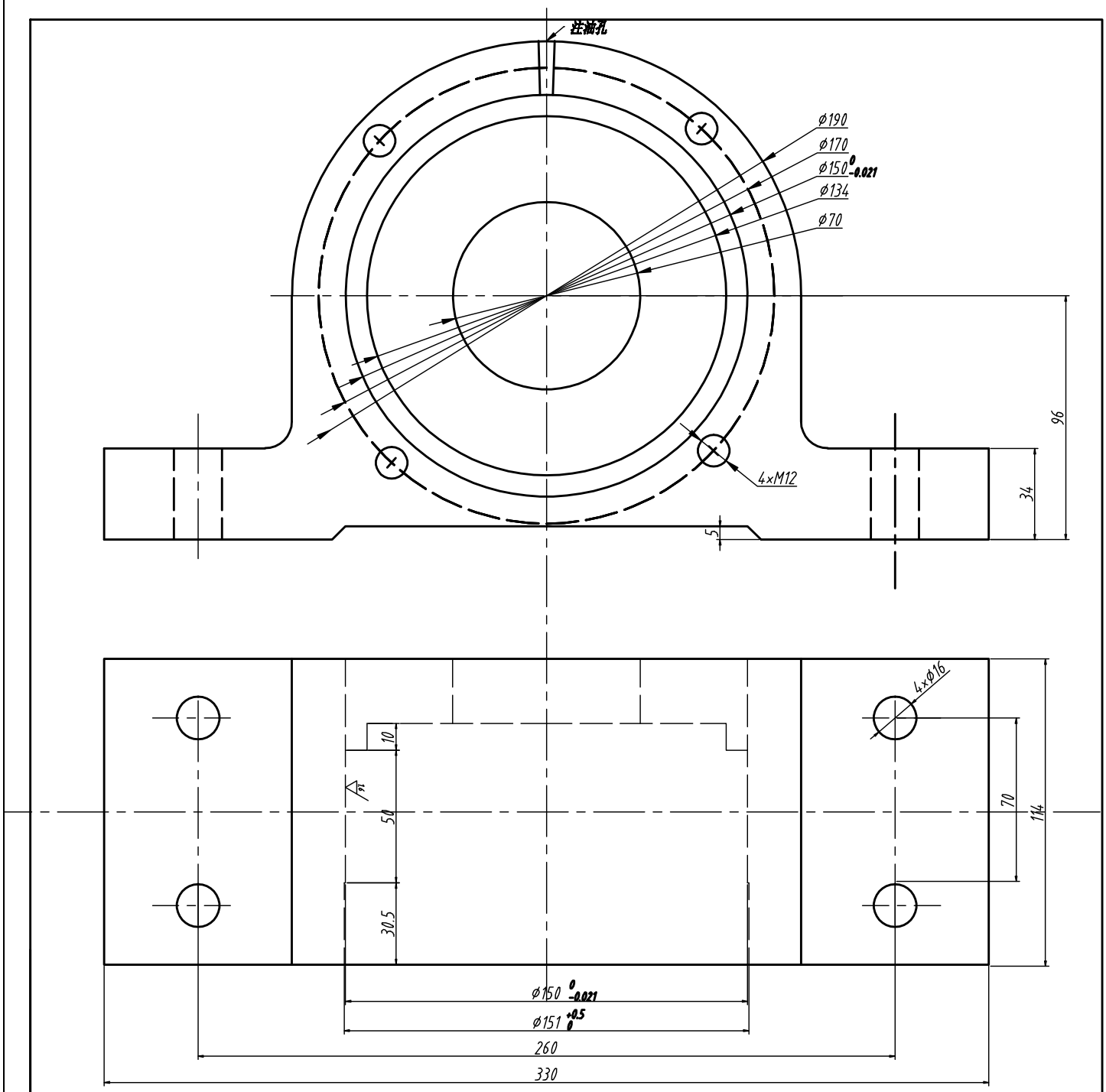

技术要求:

1、铸件表面清洁，不得有砂眼、气孔、缩孔等缺陷;

2、未注铸造园角≥R5;

3、未注倒角2*45°；

4、锐角倒钝。

22314轴承座		材质	HT200
制图		比例	1:1
审核		数量	5套
图号	HM11701-11/1		