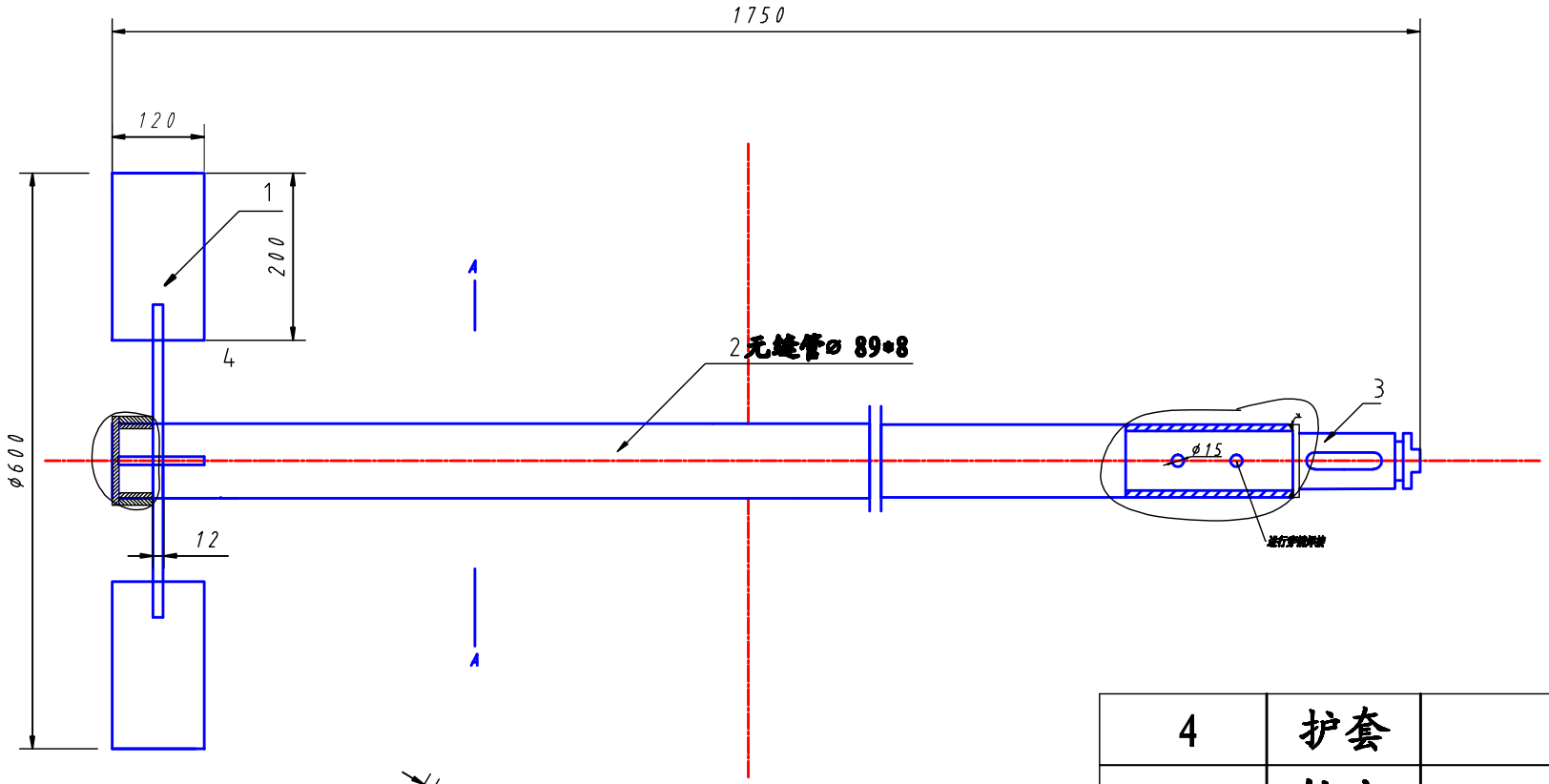

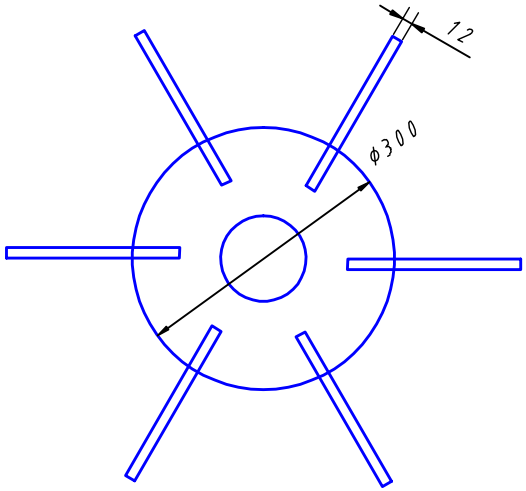

技术要求

1、搅拌轴头与搅拌杆同心度为±0.1
2、轮盘与搅拌杆的垂直度为 ±0.1
3、桨叶与搅拌杆需要接触5mm的玻璃钢
4、锐角倒钝

4	护套	316L	
3	轴头	附图	
2	搅拌杆	Q235	
1	桨叶、圆盘	316L	
序号	名称	材　质	
名称	涡轮式搅拌器		
制图		比例	1:2
审核		数量	5套
图号	HM11701-12/1		