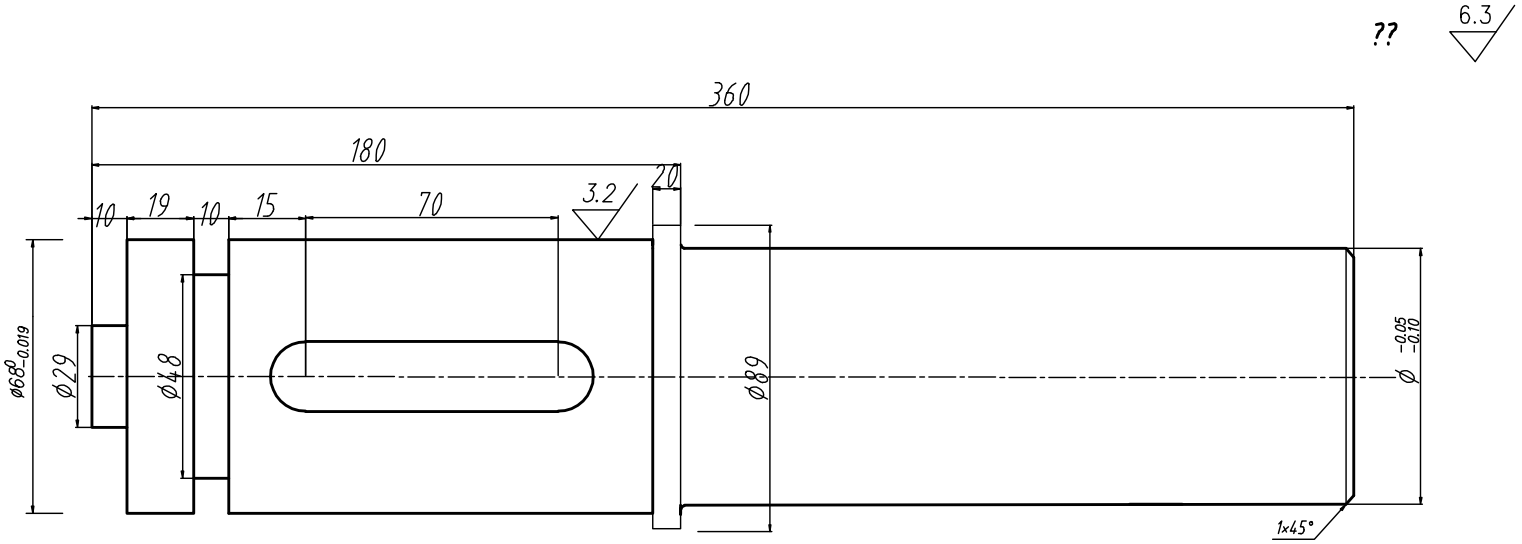

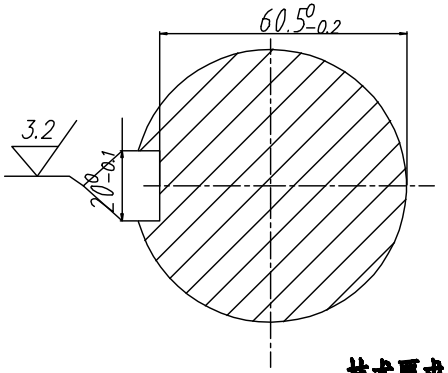

技术要求

1、途中ø 为ø 89*8无缝管实测内径
2、锐角倒钝

轴头		材质	45钢
制图		比例	1:2
审核		数量	10根
图号	HM11701-24		