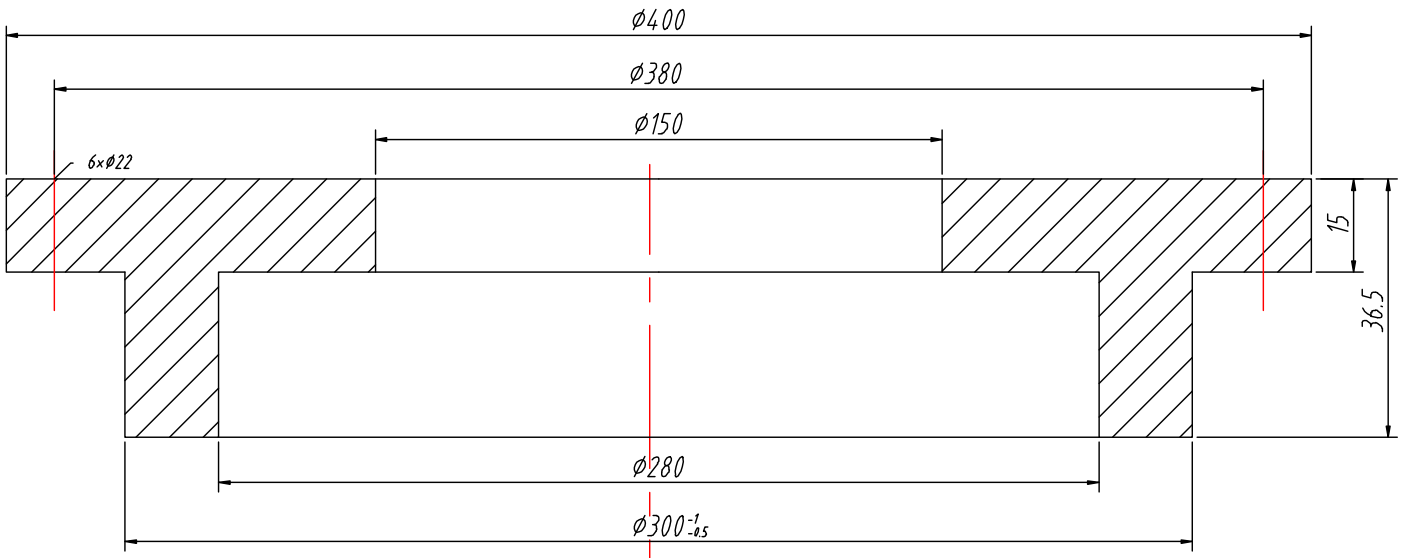

2件

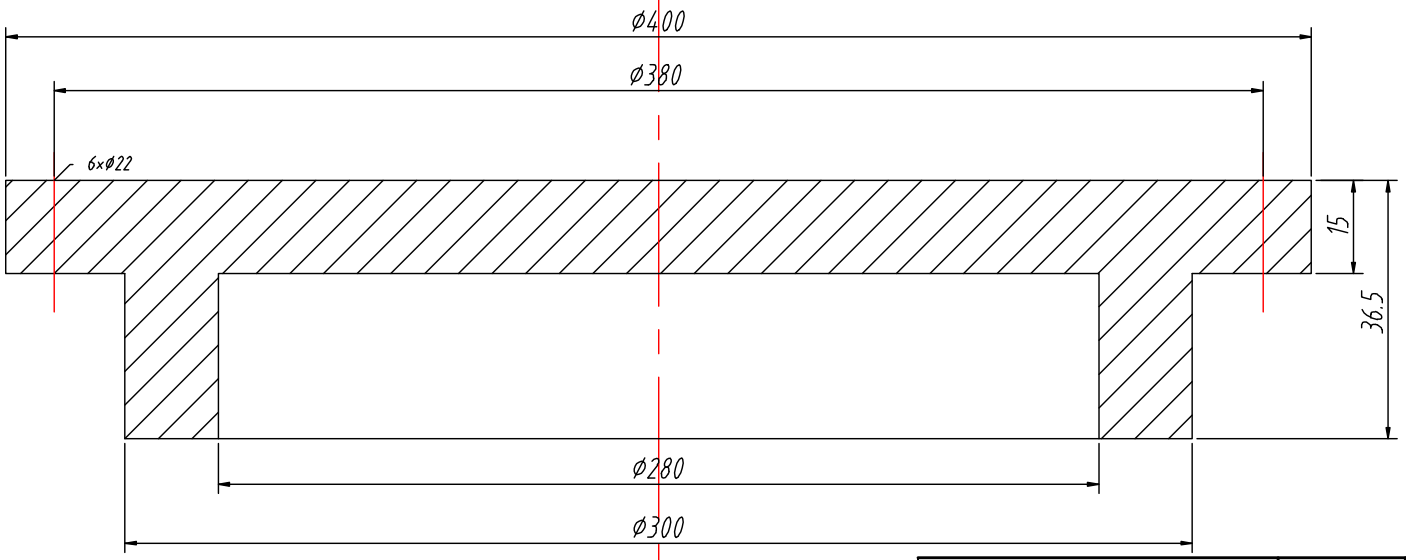

2件

轴承压盖		材质	HT200
制图		比例	
设计		数量	4件
图号	HM11703-01/2		