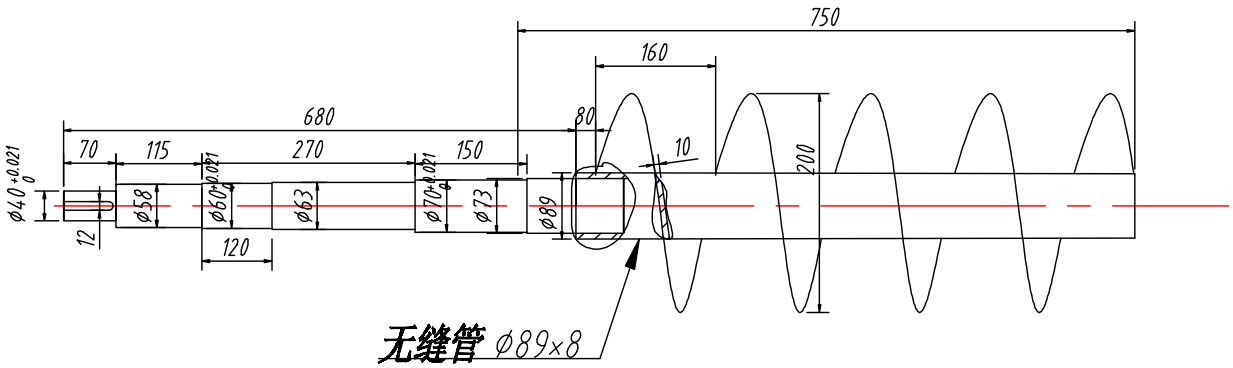

技术要求:

1、未注倒角为1*45°

2、螺旋桨叶用材质ZGMn13钢板进行制作。

3、轴与螺旋桨的同心度±0.1

4、需要重新制作螺旋桨叶

维修螺旋		材质	45#钢
制图		比例	
审核		数量	6根
图号	HM11703-07		