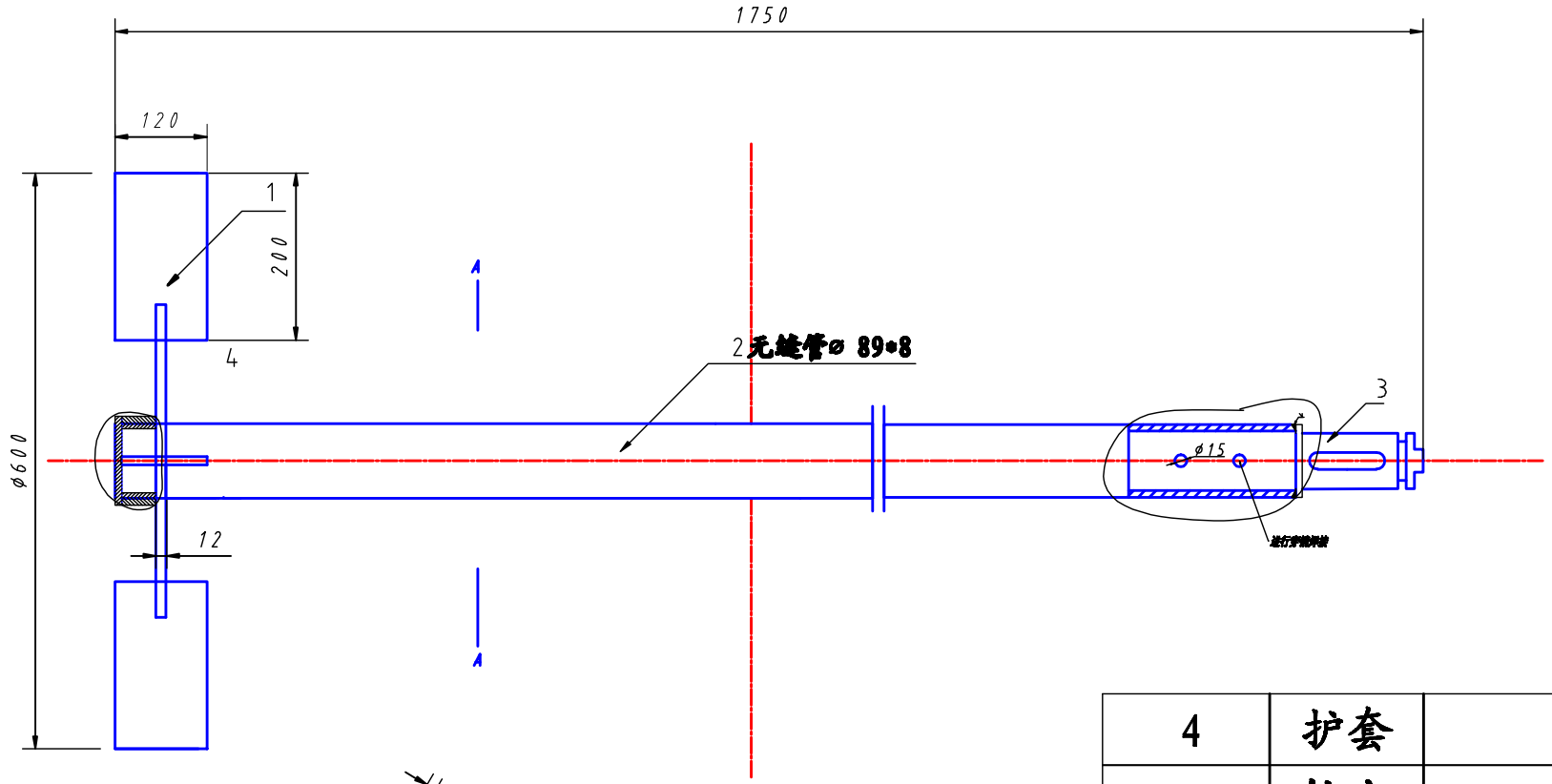


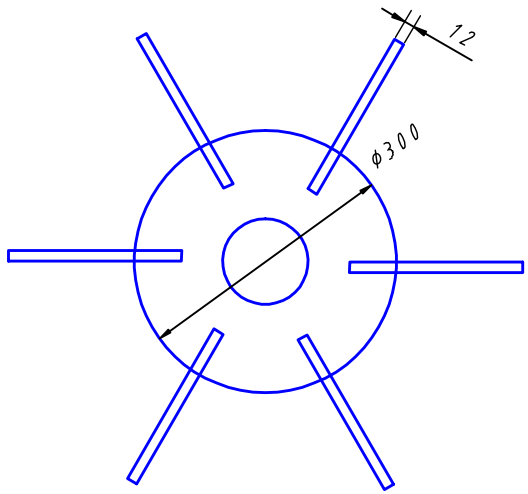


技术要求

1、搅拌轴头与搅拌杆同心度为±0.1
2、轮盘与搅拌杆的垂直度为 ±0.1
3、桨叶与搅拌杆需要接触5mm的玻璃钢
4、锐角倒钝

| | | | |
|---|---|---|---|
| 4 | 护套 | 316L | |
| 3 | 轴头 | 附图 | |
| 2 | 搅拌杆 | Q235 | |
| 1 | 桨叶、圆盘 | 316L | |
| 序号 | 名称 | 材　质 | |
| 名称 | 涡轮式搅拌器 | | |
| 制图 | | 比例 | 1:2 |
| 审核 | | 数量 | 10套 |
| 图号 | HM11703-09/1 | | |